USB メモリ IO モジュール YUSB-1 について

この度は USB メモリ IO モジュール YUSB-1 をお買い求め下さり誠にありがとうございます。
ご使用にあたり以下のことにご留意下さい。

１　YUSB-1 は USB メモリ開発セット YUSB-1C の追加モジュールです。このモジュールのみの購入では使用できません。必ず USB メモリ開発セットをご購入下さい。使用方法については USB メモリ開発セットの「導入の手引き」をご覧下さい。

２　USB メモリ開発セット発売以前に SD カード開発セットをご購入されて、今回このモジュールのみをご購入された方は、USB メモリ開発セット「導入の手引き」と USB メモリ対応の YS-FILE ディスクを添付しています。ただし、購入時にお申し出があった場合のみ添付していますので、添付されていない場合はお手数ですが、下記までご連絡下さい。

（有）イエローソフト
中澤
TEL 042-985-3118
FAX 042-985-3128
e-mail　naka@yellowsoft.com

３　回路図は、複製防止のため公開しておりません。

４　外形図（単位 mm）

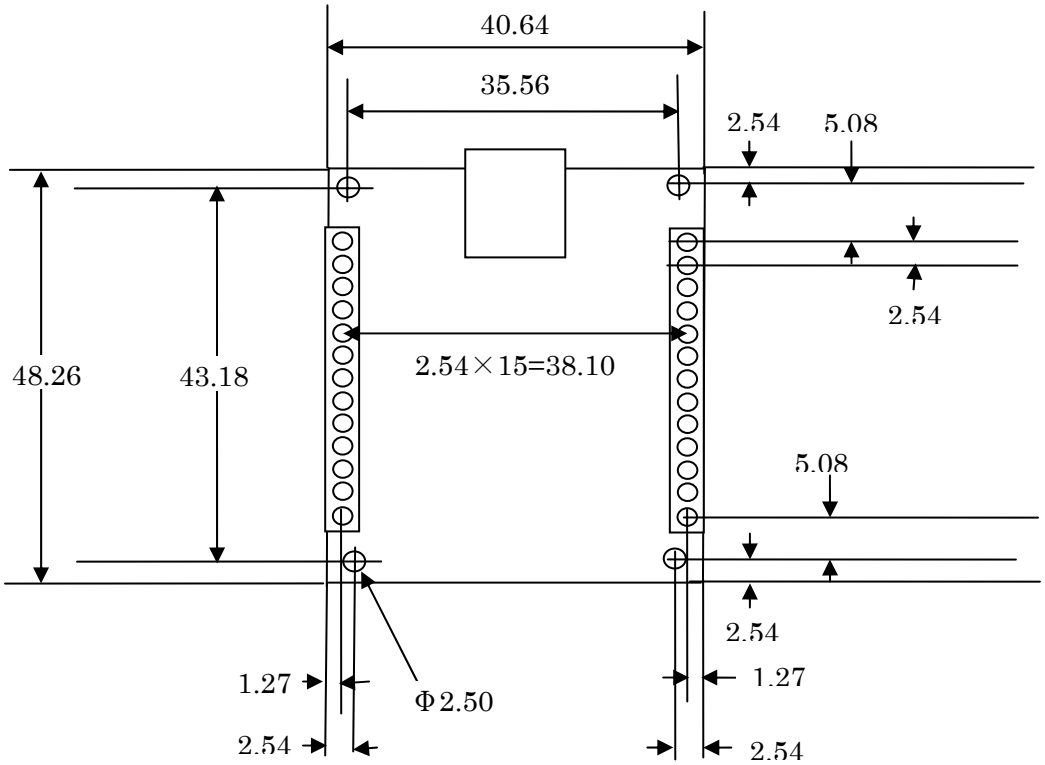

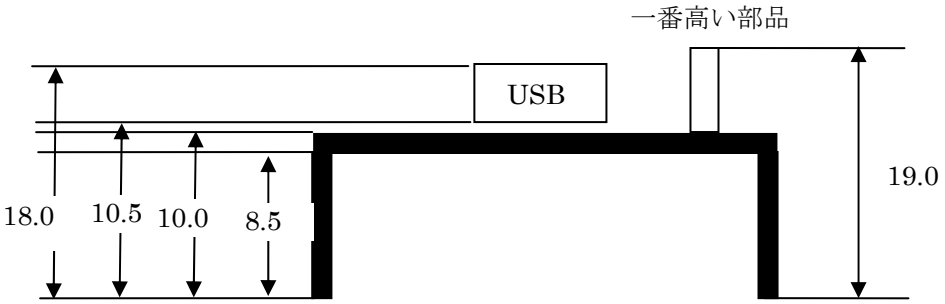

高さ方向の寸法は組み立て精度によりますので、余裕を持った設計をして下さい。